1/4” Messmikrofonvorverstärker MV 302

Der 1/4” Messmikrofonvorverstärker MV 302 ist ein hochohmiger Impedanzwandler für Kondensatormessmikrofonkapseln. Der MV 302 ist für den Betrieb der 1/4” Messmikrofonkapseln MK 301 und MK 302 vorgesehen. Mittels Adapter A 69 können die 1/2” Messmikrofonkapseln MK 201, MK 202, MK 221, MK 222, MK 223 und MK 231 betrieben werden. Der Kapselanschluss des Vorverstärkers entspricht dem internationalen Standard gemäß **DIN EN 60 651**.
Die niedrige Ausgangsimpedanz des Vorverstärkers ermöglicht eine hohe Aussteuerbarkeit auch bei langen Anschlusskabeln. Übliche Kabel haben eine spezifische Kapazität von ca 100 pF/m. 1 nF Last entspricht einem 10 m langen Kabel mit 100 pF/m (siehe Diagramm).
Mit dem MV 302 können je nach verwendeter Messmikrofonkapsel breitbandige Messungen sowie Schallpegelmessungen von 17 dB bis 168 dB durchgeführt werden.
Der Messmikrofonvorverstärker wird mit einem fest verbundenen 3 m Kabel inclusive Steckverbinder geliefert.
Der Messmikrofonvorverstärker MV 302 und die Messmikrofonkapsel MK 301 sind als Mikrofonglied bauartgeprüft und für Schallpegelmesser der **Klasse 1 nach DIN EN 60 651** geeignet.

1/4” Measuring Microphone Preamplifier Type MV 302

The 1/4” measuring microphone preamplifier type MV 302 is a high-impedance transducer for condenser measuring microphone capsules. The MV 302 has been designed for the use with the 1/4” measuring microphone capsules MK 301 and MK 302. The adaptor A 69 allows the 1/2” measuring microphone capsules MK 201, MK 202, MK 221, MK 222, MK 223 and MK 231 to be mounted on the 1/4” preamplifier. The capsule thread of the preamplifier confirms to the international standard according to **DIN EN 60 651**.
The preamplifier has a low output impedance. This renders a good driver capability possible even for long cables. Most cables have a specific capacitance of ~100 pF/m. 1 nF load corresponds to a 10 m cable with 100 pF/m (look at diagram).
The preamplifier MV 302 permits wide-band measurements and sound level measurements with a dynamic range from 17 up to 168 dB at use corresponding to microphone capsules.
The measuring microphone preamplifier is available with a force-fitting 3 m cable inclusive connector.
The measuring microphone preamplifier MV 302 and the measuring microphone capsule MK 301 have been approved as unit for use with **Class1 DIN EN 60 651** sound level meters.

Lieferumfang/Delivery

Messmikrofonvorverstärker MV 302 — Best-.Nr./Order-No. 311209
Measuring Microphone Preamplifier MV 302
im Holzetui/in wooden case — L x B x H 262 x 150 x 43 mm

Technische Daten/Specifications MV 302

21.31 / 96.124 PTB-Zulassung-Nr. zur amtlichen Eichung CE

Betriebsspannung/Power supply	28 V	130 V
Stromaufnahme/Current consumption	≤ 1 mA	≤ 2,5 mA
Verstärkung/Gain	0 ± 0,05 dB	
Frequenzbereich/Frequency range ± 0,5 dB; 18 pF; Kleinsignal/small signal	1 Hz ... 1 MHz	
Eingangsimpedanz/Input impedance	20 GΩ; 0,2 pF	
Ausgangsimpedanz/Output impedance	≤ 220 Ω	≤ 150 Ω
Maximale Ausgangsspannung/Max. RMS output	7 V_{eff}	35 V_{eff}
Eigenrauschen/Inherent noise		
A - bewertet/A - weighted 6 pF	≤ 5 µV	
linear 6 pF	≤ 20 µV	
Umgebungsbedingungen/Ambient conditions:		
Temperatur/Temperature:		
Arbeitsbereich/Operating	-10 °C … +50 °C	
Lagerbereich/Storage	-20 °C … +70 °C	
Feuchte, Betauung unzulässig/Humidity, non condensing:		
Arbeitsbereich/Operating	bis/to 90 % RF/RH	
Lagerbereich/Storage	bis/to 95 % RF/RH	
Steckverbinder/Plug	7 pin LEMO FGG 1 B 307 CNAD 42	
Kapselanschlussgewinde/Capsules thread	5,7 mm 60 UNS	
Abmessungen/Dimensions	∅ 6,35 x 65 mm	
Gewicht/ Weight, kompl.	78 g	

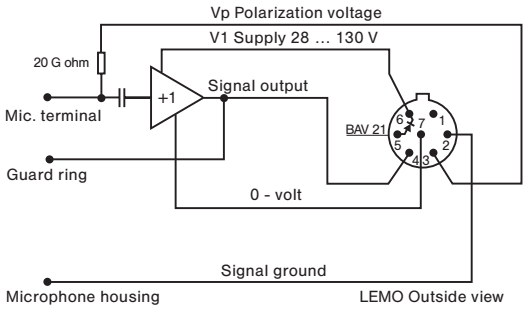

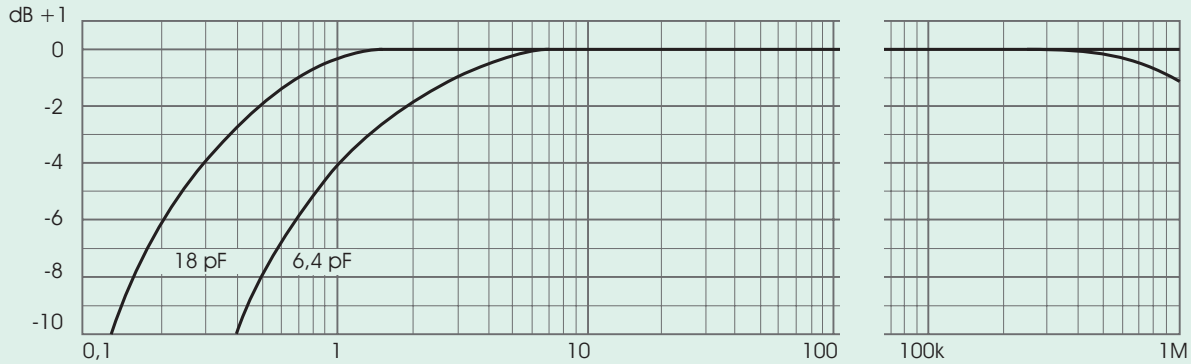

Frequenzgänge/Frequency responses

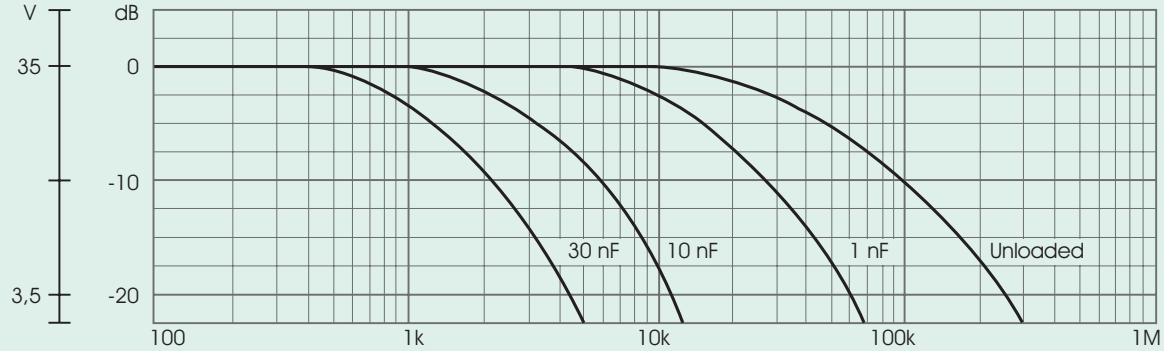

Maximale Ausgangsspannung U_B = 120 V für verschiedene Kabellängen 1nF = 10 m Kabel/cable
Maximum RMS levels for sinusoidal signals with 120 V supply for different cable loads

© 02/2005 Microtech Gefell GmbH

MICROTECH GEFELL GMBH GEORG-NEUMANN-PLATZ D-07926 GEFELL TEL. +49 (0)36649 / 882-0 FAX +49 (0)36649 / 882 11
INTERNET http://www.microtechgefell.de e-mail info@microtechgefell.de